Struers
Ensuring Certainty

深入了解 LABOTOM-20

测试、数据和证明

快速手动切割任意工件

Labotom-20 是一款简单易用且功能强大的台式切割机，可满足各种切割需求。 坚固可靠，可确保最长的正常运行时间，并且可供任何操作人员使用，可以快速高效地对工件进行切割。

- **优化流程时间** - 高效的设置和操作
- **体验高灵活性** - 使用一种解决方案处理不同的工件尺寸、形状和材料
- **提高每次切割的质量** - 更可控的切割
- **最大限度减少停机时间** - 集成的清洁方式，最少的维护
- **确保员工健康** - 符合人体工程学设计的解决方案

与类似的自动切割机相比，切割时间减少

↓50%*

* 受控测试表明，与自动切割机相比，Labotom-20 更快的进给速度、更短的定位时间和更快的设置可以缩短切割时间。 但是，自动切割机可确保更高的可重复性和更少的切割轮磨损，并且在设置和定位后无需操作员干预。

快速切割任意工件

Labotom-20 是一款灵活的切割机，配有大型切割台和直径 350 mm/14” 的通用切割轮。 这意味着您可以切割各种不同形状、尺寸、复杂度和材料的直径高达 110 mm 的工件。 滑动安全防护装置让您可以从三个角度操作切割台，因此可以轻松定位和操控大型工件或复杂尺寸的工件。

切割能力

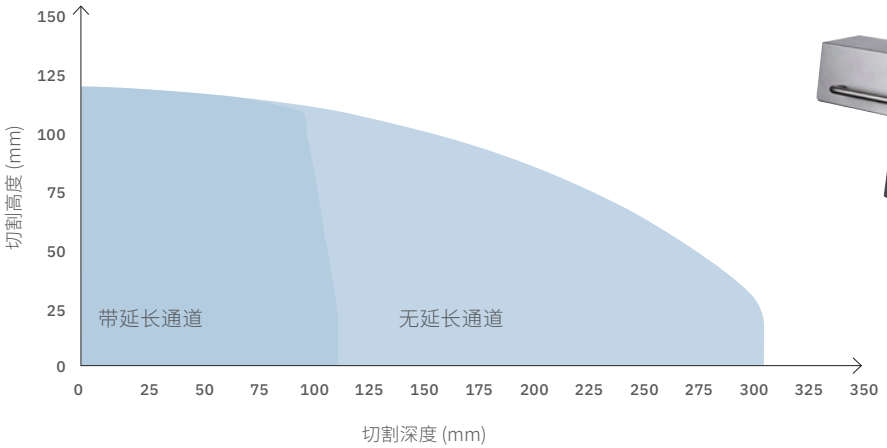

利用两侧的延长通道选件，可以切割超长工件。

工件切割时间不到三分钟

除工件的尺寸外，切割能力还取决于工件的硬度和切割部位。

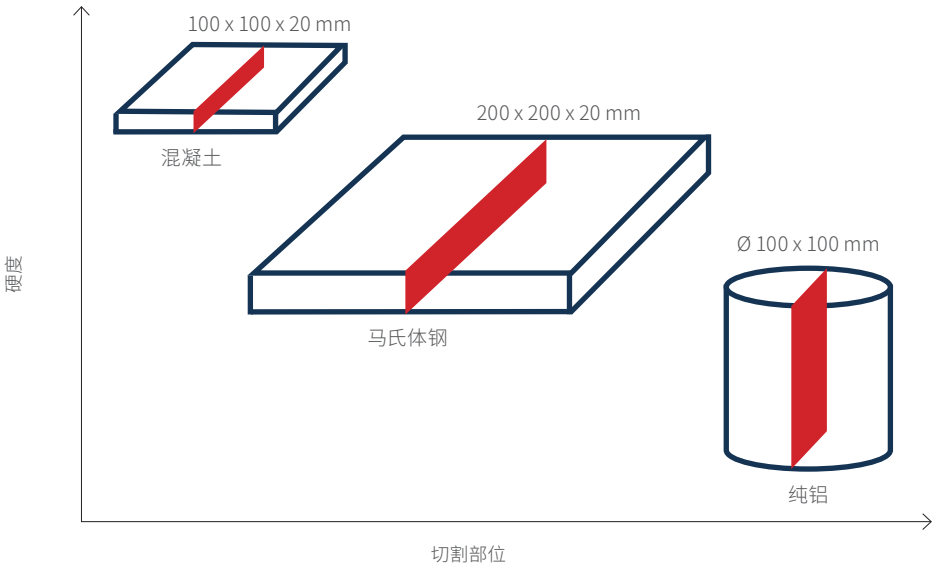

除了工件尺寸外，切割能力也取决于工件的硬度和切割面积。

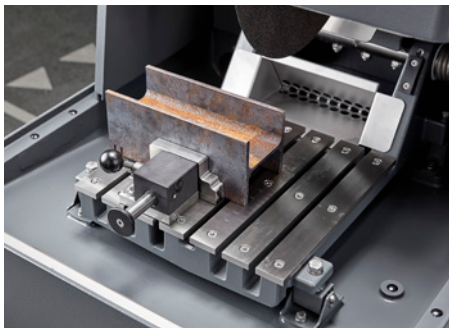

大型切割台带有 10 mm 的 T 形槽，具有很高的灵活性。 这意味着您可以快速夹紧不同大小或形状怪异的工件。

快速高效，省时省力

使用 Labotom-20，任何操作员都可以通过最少的培训，快速高效地切割工件。
切割的设置快速且简单。 无需编程操作，只有三个按钮： 启动、停止和冲洗。

为进一步提高效率，试样收集器可捕捉切割试样，因此操作人员不必花时间找到试样。

避免错误切割，提高效率

Labotom-20 的切割室非常明亮，切割台上有引导线，可以快速轻松地对齐工件。 为降低操作员误差的风险，每次切割都提供集成的激光预览。 安全防护装置上也有引导线，让操作人员可以更好地进行控制。 此外，固定冷却喷嘴的先进设计可确保最佳的冷却，即便切割轮在使用过程中变得越来越小也没有影响，这可以降低出现燃烧的风险。

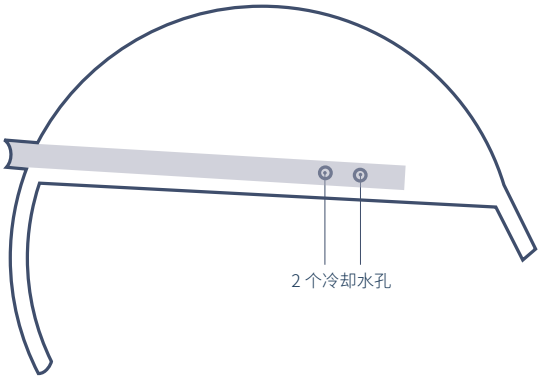

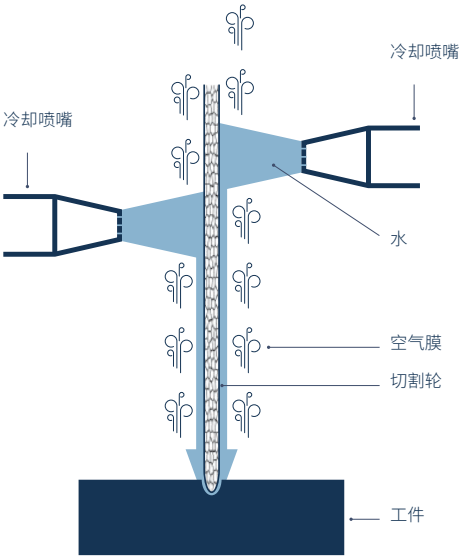

工件两侧的两个冷却喷嘴确保冷却水可以穿透切割轮周围的空气膜，在切割部位有效地冷却工件。

缩短切割过程之间的清洁时间

Labotom-20 包括集成式可调节冲洗枪，用于在切割过程之间进行清洁。 带有光滑倾斜表面的大排水装置确保可以轻松冲走碎屑。 这使得切割过程之间的清洁速度更快。

集成的 AxioWash 清洁功能可用于彻底清洁切割室。

符合人体工程学的切割解决方案可确保员工健康

Labotom-20 采用人体工程学设计，可减少操作人员的疲劳。 滑动安全防护装置可确保关闭和打开时的正确移动，让手臂靠近身体。

切割手柄移动顺滑，可以在切割过程中实现更好的控制。

设计坚固，可最大限度缩短停机时间

Labotom-20 采用坚固的工程设计，维护工作快速且简单。 定期维护可延长机器的使用寿命，从而获得更高的长期投资回报。

该机器的基座采用铸造铝生产，可确保最高的耐用性和长寿命。 电动控制台和切割台被铸成一体，可提高运行期间的稳定性。

节水，环保

增加了可选的循环装置，清洁和冲洗水可在系统内连续再利用。 这意味着无需自来水，可减少用水量和改善环保性能。

采用循环冷却系统，每次切割可节省

50 升

自来水

使用夹持工具和耗材提高效率

Labotom-20 可与 Struers 的各种切割耗材和夹持工具完美配合，确保您可以更好地控制切割过程。 这为您提供了一个优化的切割解决方案，可实现高效率。

Struers 经久耐用的切割轮可提高切割质量。 如果采用 Struers 的切割轮和切割液（用作冷却、润滑、防腐和防菌介质），切割轮的使用寿命将更长。 此外，Struers 还提供全系列的夹持工具，包括定制的夹持解决方案，可用于夹持任意工件。 它们可以快速放入 Struers 的 T 形槽，可实现更快的转换和更高效的切割过程。

要了解更多有关 Struers 的夹持工具和切割耗材的信息，请访问 Struers.com。

Struers 提供专为手动切割设备设计、直径为 350 mm / 14” 的磨料切割轮。 氧化铝切割轮经过强化，更不容易因为操作员误差而出现破裂。 因此，切割轮的使用寿命更长，可以减少耗材的消耗。

2024.v1

Ensuring certainty

材相试样的制备和测试需要一致的可重复结果。 这不仅取决于您的实验室流程、操作人员和设备，而且取决于您的供应链和合作伙伴。 作为 Struers 的客户，您可以受益于高品质的备和耗材的设计和工程，而且同样可以在需要时随时随地享有我们独特的知识库、强大的全球供应链以及专业的服务和应用支持。 我们将之称为 ensuring certainty - 保证确定性

Struers 始终致力于通过深入的科学见解和开创性技术，让世界变得更美好。 今天，在这个快速变化的世界，我们是您值得信赖的合作伙伴。我们在全球范围内分享我们的专业知识和实践经验。 这可为您提供创新的解决方案，帮助您充满信心地面对未来。 我们继续引领材相产品和服务的发展，塑造未来的发展，建设更好的社会。

www.struers.com

Struers
Ensuring Certainty