Struers
Ensuring Certainty

ラボトム-20 技術カタログ

試験、データ、証明

ラボトム-20 技術カタログ

ラボトム -20 は、幅広い切断ニーズに対応する、使いやすいパワフルな卓上型切断機です。 堅牢で信頼性が高く、最大の稼働時間を確保し、習熟度のレベルに関わらず、いかなる作業者でも高速かつ効率的に試料を切断できます。

- **効率的な設定と操作で処理時間を最適化**
- **異なるサイズ、形状、材料の試料に柔軟に対応する**ソリューション
- **より高度な制御による** 切断品質の向上
- **クリーニング機能統合で**ダウンタイムとメンテナンスを最低限に抑制
- **人間工学に基づいて設計されたソリューションで従業員の** 健康を確保

同等の自動切断機と比較して切断時間を

↓50 %

短縮 *

* 制御試験は、自動切断装置との比較で、ラボトム-20が送り速度の高速化、位置決め時間の短縮、迅速な設定により、総合的な切断時間を削減することを示しています。ただし、自動切断装置は、より高い再現性と切断ホイールの摩耗の低減を確実にし、セットアップと位置決め後のオペレータの操作を必要としません。

あらゆる試料を高速に切断

ラボトム-20 は、大型の切断テーブルと直径 350 mm / 14” の多目的な切断ホイールを搭載する柔軟性の高い切断機です。 これにより、異なる形状、サイズ、複雑さ、材料を持つ最大直径 110 mm の広範な試料を切断できます。 スライド式安全ガードにより、3方向から切断テーブルにアクセスできるため、大きな試料や不規則なサイズの試料も簡単に位置決めし、切断することができます。

切断能力

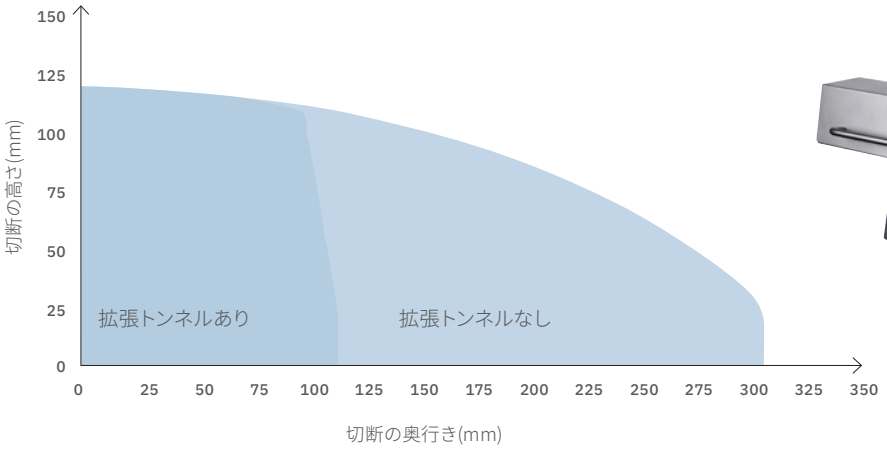

両側の拡張トンネルオプションを使用して、超長尺の試料も切断できます。

試料を 3 分未満で切断

切断能力は、試料のサイズだけでなく、試料の硬度と切断面積によっても異なります。

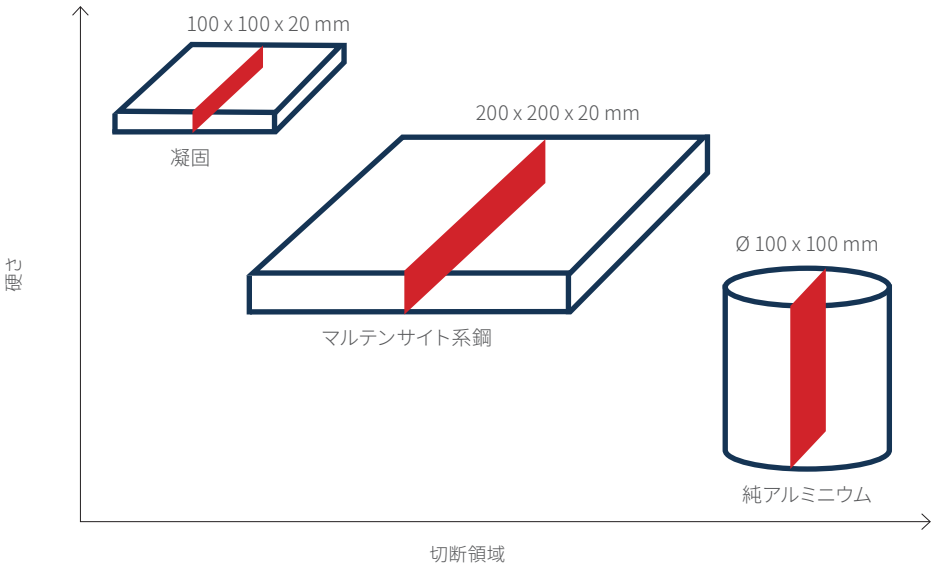

試料の大きさだけでなく、切断能力も試料の硬さと切断面積に依存します。

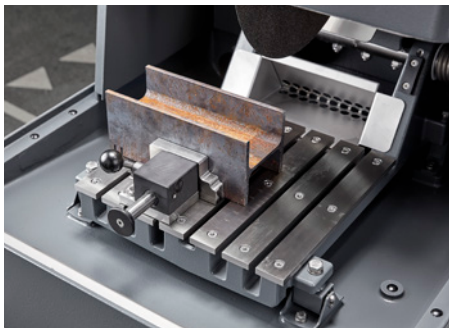

大型の切断テーブルは10mmのTスロットを搭載。 これは、小型、大型、または特殊形状の試料を素早くクランプできることを意味します。

切断と移動効率による時間の節約

最小限のトレーニングしか経験していない作業者でも、ラボトム-20 を使用すれば試料を迅速、効率的に切断することができます。 切断の設定は、高速で簡単です。 プログラミングは必要ありません。 開始、停止、フラッシングのボタンが3つあるだけです。

効率をさらに高めるため、試料コレクターは切断された試料を受けとめ、作業者がそれらを探す時間を省きます。

誤切断をなくし、効率を改善

ラボトム-20 の切断チャンバーは照明で明るく照らし出され、切断テーブル上には、 試料の位置合わせを迅速かつ簡単にするガイドラインがあります。作業者によるエラーのリスクを低減するため、内蔵レーザーが各切断をプレビューします。 安全ガードにもガイドラインがあり、切断中の作業者の制御を改善します。 使用中、切断ホイールのサイズが縮小しても、固定冷却ノズルの高度な設計が、最適な冷却を確保し、バリのリスクを軽減します。

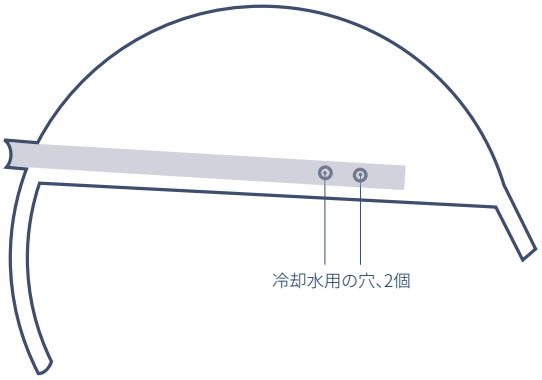

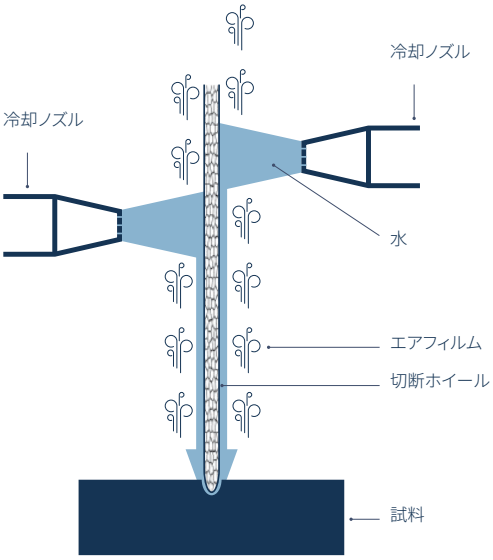

試料の両側にある 2 つの冷却ノズルにより、冷却水が切断ホイールの周囲のエアフィルムに浸透し、切断領域内で試料を効果的に冷却します。

切断作業後のクリーニング時間を削減

ラボトム -20 には、切断作業後の清掃に適した、調整可能なフラッシングガンが内蔵されています。 滑らかな斜面付きの大型ドレンが、屑の容易な洗浄を確実にします。 これにより、切断後のクリーニングを迅速に行えます。

一体型のアキシオウォッシュ洗浄機能を使用して、切断チャンバーを徹底的に洗浄できます。

人間工学に基づいた切断ソリューションで作業員の健康を確保

ラボトム -20 は、作業者の負担を軽減するために人間工学的に設計されています。 スライド式安全ガードは、腕を体の周辺に留め、開閉の際の正しい動きを確保します。

切断ハンドルの滑らかな動作が、切断中の制御を向上します。

堅牢な設計でダウンタイムを最低限に抑制

ラボトム-20 は堅牢な設計とエンジニアリングを採用し、迅速かつ簡単なメンテナンスを可能にします。 定期的なメンテナンスは、機械の寿命を延長し、長期的な投資回収を実現します。

装置のベースは鋳造アルミニウムで構成され、最大の耐久性と最長の寿命を確保します。 モーターコンソールと切断テーブルは、運転中の安定性を高めるために一体成形されています。

水の節約による環境パフォーマンスの向上

オプションの循環ユニットを追加すると、システム内で洗浄水とフラッシング水を継続的に再利用できます。 つまり、水道水が不要で、水の消費量が減り、環境性能が向上します。

再循環冷却システムで切断ごとに

50 リットル

の 水道水を節約

クランピング工具と消耗品による効率の向上

ラボトム-20 は、ストルアスの広範な切断消耗品とクランピング工具を利用できるため、切断工程のより良い制御を可能にします。 これにより、高い効率で最適化された切断ソリューションを使用することができます。

ストルアスの長寿命の切断ホイールは、切断品質を改善します。 ストルアスの切断ホイールと切断液 (冷却、潤滑、腐食防止、および腐食保護として機能) を使用すると、切断ホイールの寿命がさらに長くなります。 さらに、ストルアスは、あらゆる試料のクランピングに使用できる種類のクランピング工具を提供します。 ストルアスの T 字スロットに素早く取り付けられるため、処理時間を短縮し、より効率的な切断工程を実現します。

ストルアスのクランピング工具と切断消耗品の詳細については、 Struers.com をご覧ください。

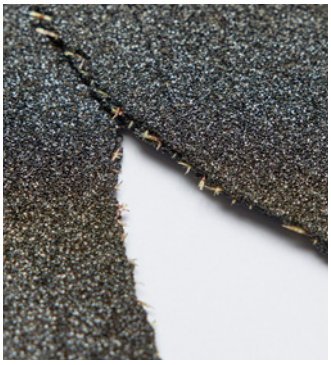

ストルアスの直径 350 mm / 14 インチの切断ホイールは、特に手動切断装置用に設計されています。 酸化アルミニウムホイールは補強されているため、作業者のミスによる破損が少なくなります。 その結果、切断ホイールの寿命が長くなり、消耗品の消費を抑えられます。

2024.v1

確実性の確保

金属組織検査用の試料と試験は、一貫とした再現可能な結果を要求します。 これらの結果はラボのプロセス、作業者、機器だけではなく、サプライチェーンやパートナーから生まれます。 ストルアスのお客様は、高品質な装置と消耗品の設計とエンジニアリングだけではなく、弊社独自のナレッジベース、堅牢なグローバルサプライチェーン、専門家によるサービスとアプリケーションサポートを必要な場所と時間に利用できます。 私たちはこれらすべてをEusuring Certainty - 確実性の確保と呼んでいます

ストルアスは、深い科学的洞察と画期的な技術を追求することで、世界をより良い場所にすることに専念し続けています。 今日、私たちは急速に変化する世界で信頼されるパートナーであり、専門知識と実務経験を世界規模で共有しています。 これにより、革新的なソリューションが提供され、将来に自信を持って立ち向かうことができます。 弊社は微細構造検査製品とサービスでリードし続け、より良い社会に向けた将来の開発を形作ります。

https://www.struers.com/ja-JP

Struers
Ensuring Certainty